MOTOBOMBA FJM



FJm

APLICACIONES

Apta para la extracción de agua de pozos rurales, riego agrícola, riego de jardines, uso doméstico, suministro de agua e instalaciones de desagüe en obras de construcción, entre otras aplicaciones.

BOMBA

- Cuerpo de bomba en hierro fundido con tratamiento especial anticorrosivo
- Construcción compacta para una instalación sencilla
- Rodamientos de calidad y sellos mecánicos
- Impulsor de acero inoxidable
- Altura máxima de succión: 9 m
- Temperatura máxima del líquido: 60 °C

MOTOR

- Motor monofásico con protector térmico incorporado
- Ejes soldados en acero inoxidable
- Clase de aislamiento: B
- Grado de protección: IP55
- Temperatura ambiente máxima: 55 °C

DIMENSIONES

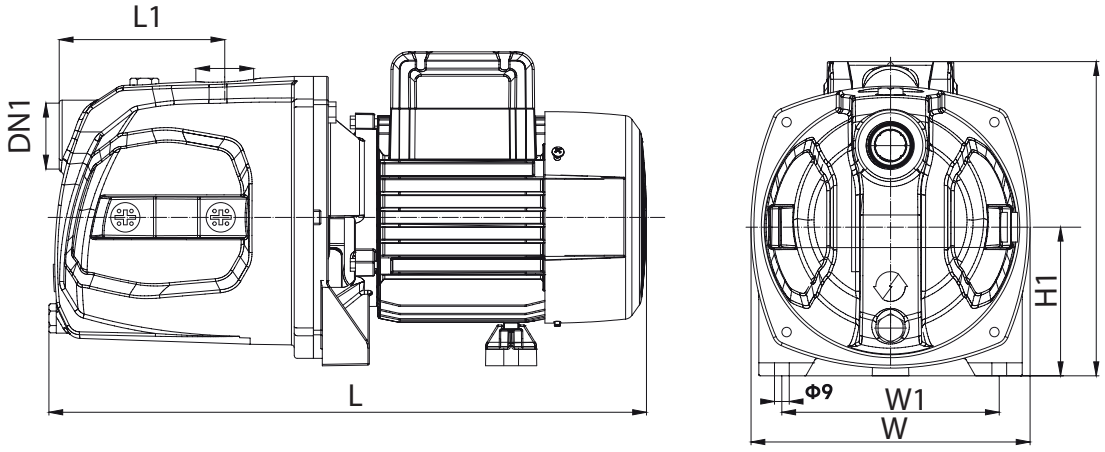

DN1	DN2	L(mm)	L1(mm)	W(mm)	W1(mm)	H(mm)	H2(mm)
G1	G1	407	115	190	148	254,5	100

CURVA DE RENDIMIENTO DE LA BOMBA

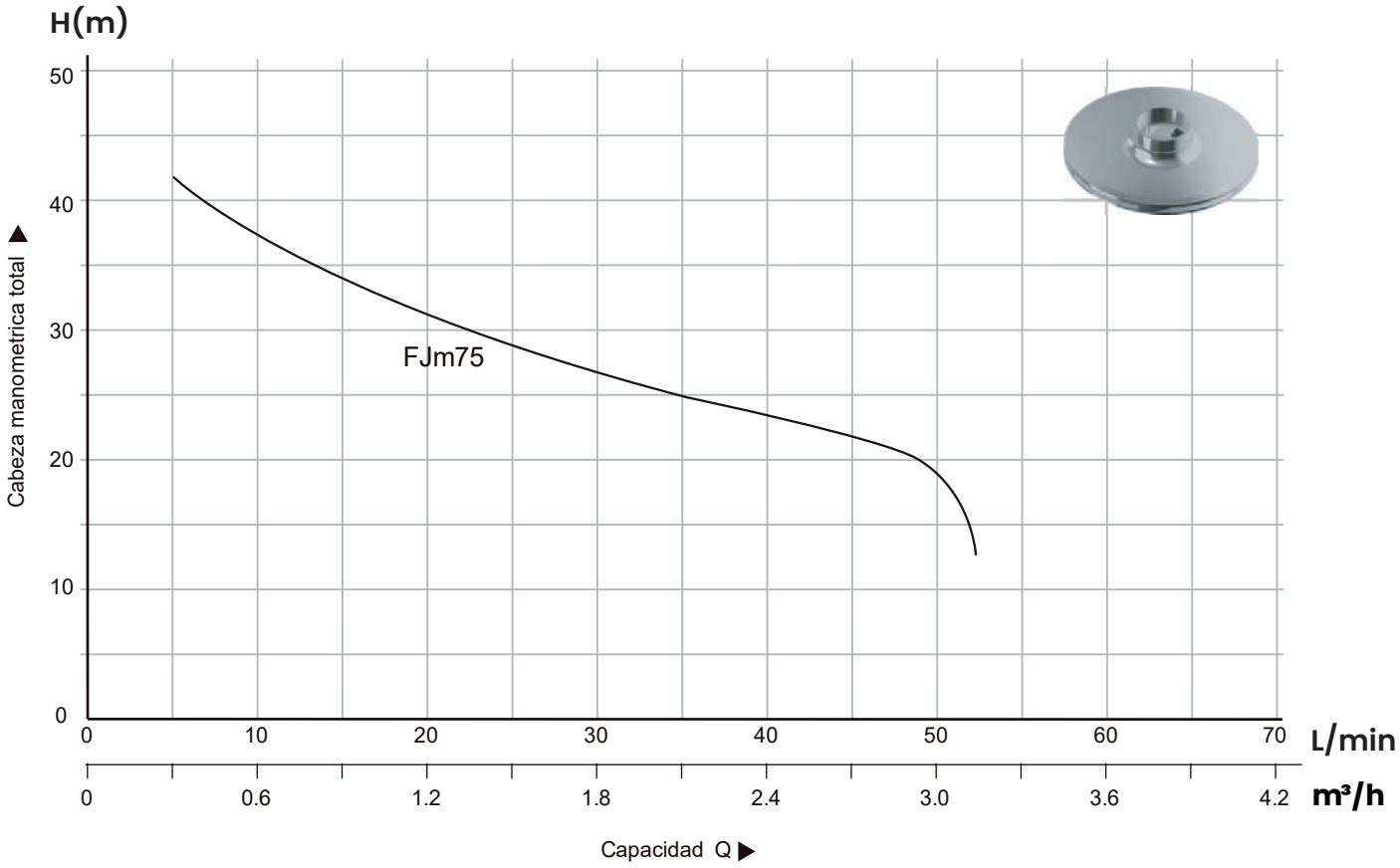

DATOS TÉCNICOS

Model	Power		Q(L/min)	0	5	10	15	20	25	30	35	40	45	50	55	60	65
	HP	KW	Q(m³/h)	0	0,3	0,6	0,9	1,2	1,5	1,8	2,1	2,4	2,7	3	3,3	3,6	3,9
FJm75	1	0,75	H(m)	47	40,5	36	33	30,2	28	26	23,8	21,8	21	14,5	4	-	-